冷轧滚珠丝杠+5相步进电机 / Rolled Ball Screw + 5-Phase Stepping Motor

TMB □24 / NEMA 10

Shaft dia.(轴径)f4

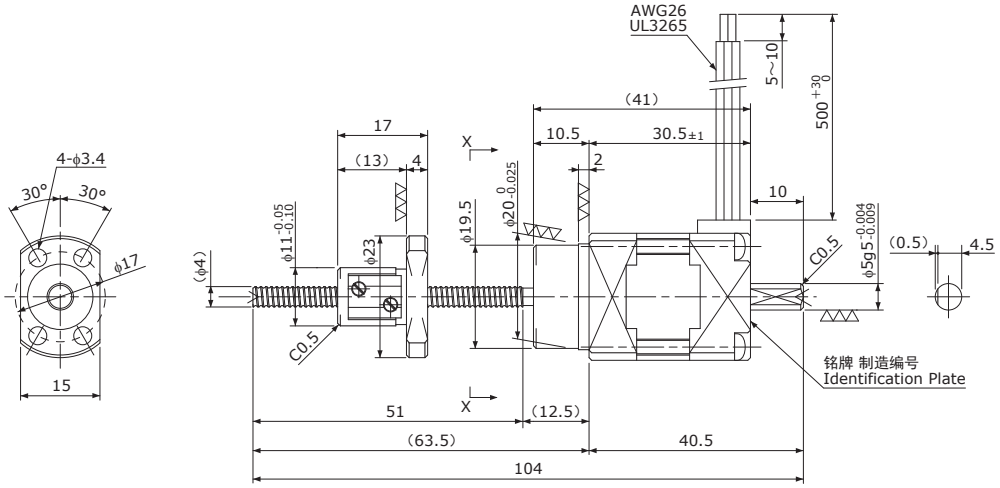

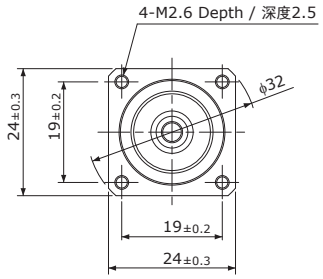

View X-X
X–X 向视图

Unit(单位):mm

Model 型　号	Lead 导程	Travel 行程	Reference Thrust 参考推力 (N)	Mass 质量 (g)
TMB0401	1	30	50	100

Recommended Drivers 推荐驱动器	KR-A5CC KR-A55MC(Micro step) KR-A535M(Micro step / AC-100～220V)

Note) Refer to page P162 or P163 for connection diagram of recommended Drivers.
注) 有关与推荐驱动器的接线,请参照P162或P163页。

Ball Screw Specifications　滚珠丝杠主要技术参数	
Accuracy grade 精度等级	JIS Ct7
Thread direction 旋向	Right　右
Axial play 轴向间隙	0.020mm or less 0.020mm以下
Shaft & Nut material 丝杠轴、螺母材质	Chrome-molybdenum steel 铬钼钢
Surface Coating 表面处理	Black Chrome coating on Shaft 丝杠轴采用黑铬处理
Surface hardness 螺纹部表面硬度	HRC58～62 (Thread area)
Lubricant 润滑剂	KSS original grease MSG No.1 KSS原装油脂 MSG No.1

Motor Specifications　电机参数	
Basic step angle 基本步进角	0.72°
Rated Voltage 额定电压	DC 0.83 V
Rated current 额定电流	DC 0.75 A/phase DC 0.75 A/相
Winding resistance 绕组电阻	1.1Ω
Holding Torque 保持扭矩	0.018Nm
Rotor inertia 转子惯量	4.2g·cm²
Operating temperature 使用温度范围	−20℃～50℃

Note) Only shaft end cutting is available.
Other than that, it would be customized order.
注) 只能裁切轴端。
其他轴端形状为定制产品。