树脂导程丝杠＋2相步进电机 / Resin Lead Screw ＋ 2-phase Stepping Motor

RM1020BP2

Shaft dia.（轴径）□10　Lead（导程）20mm
Backlash free type（无齿侧间隙型）

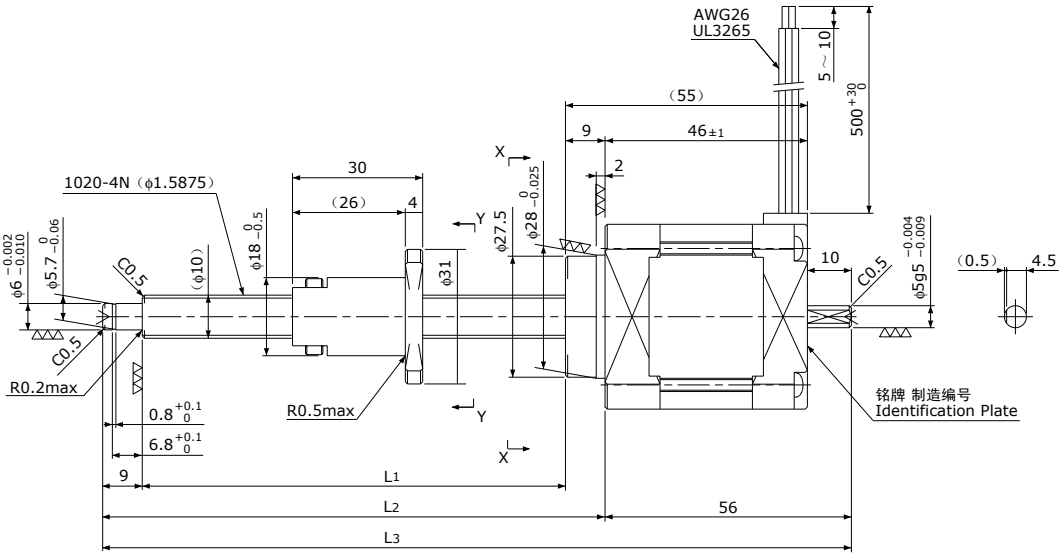

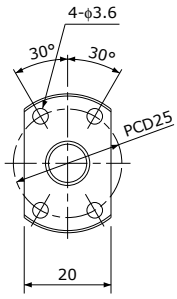

View Y−Y
Y−Y 向视图

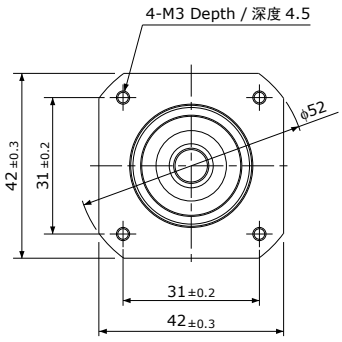

View X−X
X−X 向视图

※请指定螺母朝向。
※Please designate Nut direction.

Nut Direction 螺母安装方向	
FM	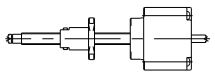
BM	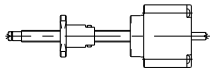

注）请勿拆分螺母或将其从轴中拔出。
Note）Plastic Nut（back-lash free type）should not be disassembled or pulled out from Shaft.

Model 型号	Travel 行程 (mm)	Shaft Length 螺纹部长度 (mm) L_1	L_2	L_3	Mass 重量 (g)	Rotor inertia 转子惯量 (g・cm²)	Recommended accessories 推荐的配件	Recommended Drivers 推荐的驱动器
RM1020BP2-100FM/BM	100	146	164	220	450	79	Motor side Supporting plate 电机侧支架板 MP-42A or MP-42B Supported side Bracket 支撑侧托架 SP-42	KS9110 SD4030B（Micro Step）
RM1020BP2-150FM/BM	150	196	214	270	480	83		
RM1020BP2-200FM/BM	200	246	264	320	510	87		
RM1020BP2-300FM/BM	300	346	364	420	570	95		

Lead Screw Specifications 主要技术参数	
Accuracy grade 精度等级	Equivalent to JIS Ct10 相当于Ct10
Thread direction 旋向	Right 右
Axial play 轴向间隙	0mm
Reference Thrust 参考推力	100N
Shaft material 丝杠轴材质	Stainless steel 不锈钢
Nut material 螺母材质	MC nylon（Nippon Polypenco）MC尼龙（日本POLYPENCO公司）
Surface hardness 螺纹部表面硬度	—
Lubricant 润滑剂	—

Motor Specifications 电机参数	
Basic step angle 基本步进角	1.8°
Driving method 励磁方式	2-phase Uni-polar 2相单极方式
Rated Voltage 额定电压	DC 4.0 V
Rated current 额定电流	1.2A/phase 1.2A/相
Winding resistance 绕组电阻	3.3Ω
Holding Torque 保持扭矩	0.32Nm
Rotor inertia 转子惯量	See table above 参照上表
Operating temperature 使用温度范围	−20° C～50° C